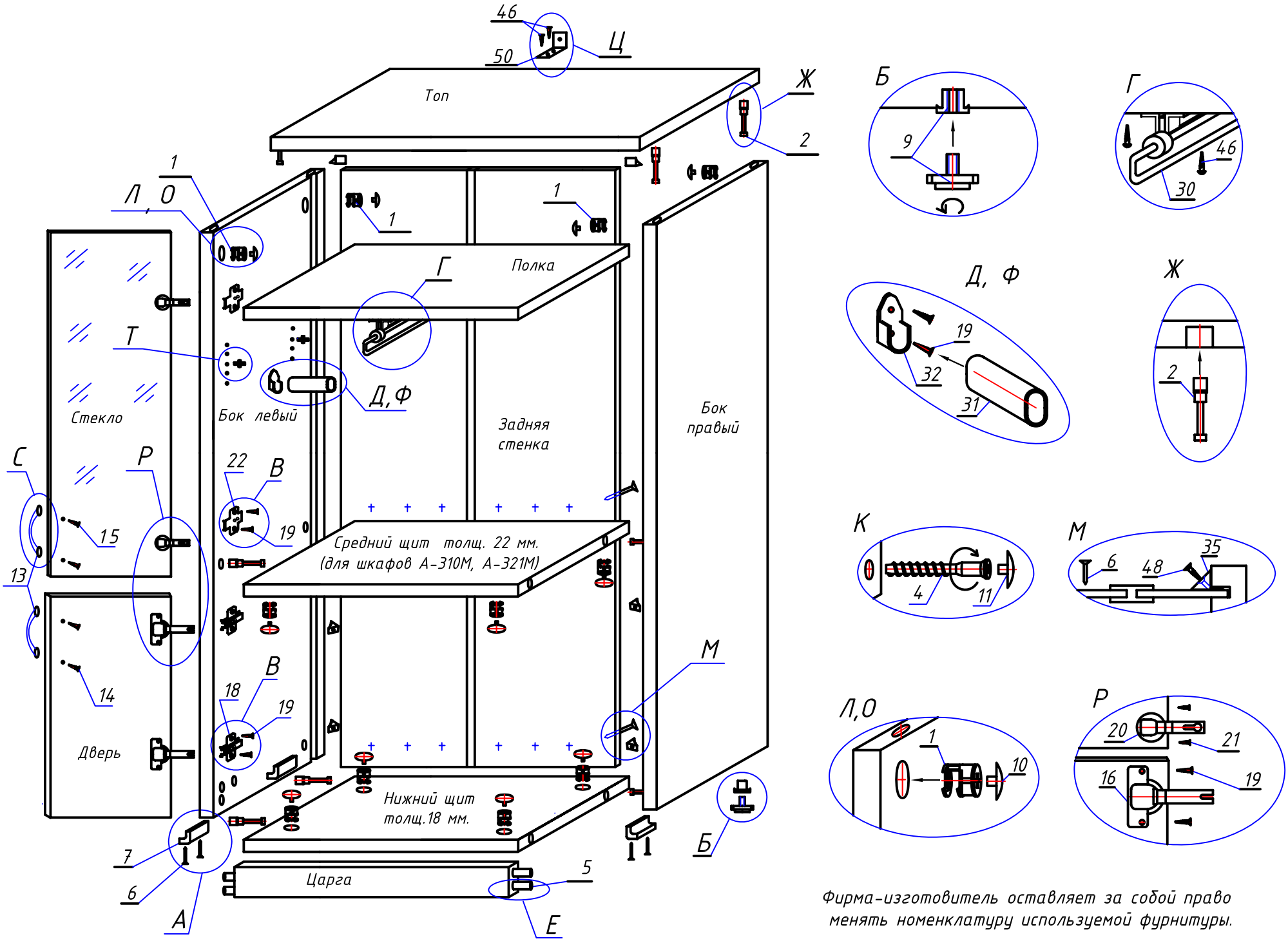


Фирма-изготовитель оставляет за собой право менять номенклатуру используемой фурнитуры.

## Рекомендуемый порядок сборки

А – закрепить гвоздями поз.6 пластиковые опоры поз.7 на нижней кромке боков.

Б –для установки регулируемых опор поз.9 забить втулку в отверстия на нижней кромке и вкрутить винтовую опору.

В – установить монтажные планки поз.18,22 на боках шкафа прорезью или стрелкой к фасаду.

Г – установить выдвижную штангу поз.30 (А-308), направление движения к фасаду.

Д – установить штангодержатели поз.32 (А-307).

Е – забить шканты поз.5 в отверстия на торцах деталей.

Ж – вставить дюбели быстрого монтажа поз.2 в отверстия 10 мм. топа и боков шкафа.

И,Л – собрать каркас согласно схемы, вставить и затянуть эксцентрики поз. 1

К – для А-300 вкрутить конфирматы поз.4

М – вставить заднюю стенку в пазы вместе с соединительным профилем. Закрепить гвоздями к горизонтальным щитам, и шурупами 3,5 x 25 через уголки ( поз.35 ) в следующем порядке: по два уголка к бокам в нижней части шкафа (см. схему сборки ) и два уголка к верхней крышке.

О – установить заглушки поз.10,11.

Р – закрепить петли поз.16,20, навесить двери.

С – установить ручки поз.13. Отверстия под ручки рекомендуется досверливать при навешенных дверях, избегая сколов со стороны выхода сверла.

Т – вставить полкодержатели поз.29 и вложить полки.

Ф – установить штангу поз.31 (А-307).

Х – закрепить подвески поз.49 шурупами 4x40 ( А-300 ).

Ц – уголок 80 x 30 предназначен для крепления шкафа А -308 к стене, в случае варианта отдельностоящего шкафа.

Для удобства сборки и крепления изделия пункты "И,К,Л" допускается выполнять поэтапно.

* Для шкафов
* * Для стеклянных дверей

Регулируемые опоры не входят в комплект изделий, а продаются по заказу клиента.

| Поз | Шкаф | | А-300 | А-302 | А-304 | А-305 | А-306 | А-310 | А-311 А-317 А-318 | А-321 | А-307 | А-308 |
|---|---|---|---|---|---|---|---|---|---|---|---|---|
| 1 | Эксцентрик 15/19 (В) | Высота 15 мм. | | 8 | 8 | 8 | 12 | 12 | 8 | 12 | 12 | 12 |
| 2 | Дюбель быстрого монтажа | | | 8 | 8 | 8 | 12 | 12 | 8 | 12 | 12 | 12 |
| 3 | Стяжка корпусная | | | | | | | | 2 | | | |
| 4 | Конфирмат 7 x 50 | | 8 | | | | | | | | | |
| 5 | Шкант 8 x 35 | | 8 | 8 | 8 | 8 | 12 | 12 | 4 | 12 | 12 | 12 |
| 6 | Гвоздь 2 x 25 | | | 6 | 6 | 6 | 12 | 12 | 8 | 12 | 12 | 12 |
| 9 | Опора регулируемая с муфтой | | | 4 | 4 | 4 | 4 | 4 | | 4 | 4 | 4 |
| 10 | Заглушка эксцентрика | | | 8 | 8 | 8 | 12 | 12 | 8 | 12 | 12 | 12 |
| 11 | Заглушка конфирмата | | 8 | | | | | | | | | |
| 13 | Ручка скоба | | | 2 * | 2 * | 1 * | 2 * | 2+2** | 2* | 1+1** | 2 | 1 |
| 14 | Винт М4x22 | | | 4 * | 4* | 2 * | 4 * | 4 | | 2 | 4 | 2 |
| 15 | Винт М4x8 | | | | | | | 4** | | 2 ** | | |
| 16 | Петля вкладная ДСП (В) | | | 4 * | 4 * | 2 * | 6 * | 4 | 4* | 2 | 6 | 3 |
| 18 | Монтажная планка D3-2 | | | 4 * | 4 * | 2 * | 6 * | 4 | 4* | 2 | 6 | 3 |
| 19 | Шуруп 4x16 потай | | | 8 * | 8 * | 4 * | 12* | 8 | 8* | 4 | 18 | 6 |
| 20 | Петля под стекло | | | | | | | 4** | | 2 ** | | |
| 21 | Шуруп 2,5x8 | | | | | | | 8** | | 4 ** | | |
| 22 | Монтажная планка D-1,5 | | | | | | | 4** | | 2 ** | | |
| 29 | Полкодержатель | | | 4 | 8 | 8 | 12 | 12 | | 12 | | |
| 30 | Выдвижная штанга | | | | | | | | | | | 1 |
| 31 | Штанга | | | | | | | | | | 1 | |
| 32 | Штангодержатель | | | | | | | | | | 2 | |
| 35 | Уголок пластмассовый | | | | | 6 | 6 | 6 | 4 | 6 | 6 | 6 |
| 46 | Шуруп 4x16 сфера | | | | | | | | | | | 6 |
| 47 | Шуруп 4x40 потай | | 4 | | | | | | | | | |
| 48 | Шуруп 3,5x25 потай | | | | | 6 | 6 | 6 | 4 | 6 | 6 | 6 |
| 49 | Подвеска стеллажа | | 2 | | | | | | | | | |
| 50 | Уголок 80 x 30 | | | | | | | | | | | 1 |